ヒューム管

ＪＩＳ規格品・日本下水道協会規格品・全国ヒューム管協会規格品がございます。

ヒューム管の種類

- ヒューム管
  - 外圧管
    - 1 種 ― A 形 , B 形 , NC 形
    - 2 種 ― A 形 , B 形 , NC 形
    - 3 種 ― NC 形 , NE 形 , NL 形
  - 推進管
    - E 形小口径推進管 / NC 小口径推進管
      - 1 種
        - 標準管、先頭管 50,70,90
        - 短管 50
      - 2 種 ― 標準管、短管、先頭管 50
    - E 形推進管
      - 1 種
        - 標準管、接続管 50,70,90
        - 中押管 50
      - 2 種
        - 標準管、接続管 50
        - 中押管 50
    - NS 推進管
      - 1 種
        - 標準管、先頭管 50,70,90
        - 中押管 50
      - 2 種
        - 標準管、先頭管 50
        - 中押管 50
  - 内圧管
    - 2K ― A 形 , B 形 , NC 形
    - 4K ― A 形 , B 形 , NC 形
    - 6K ― A 形 , B 形
  - 異形管
    - T 字管 1 種 2 種
    - Y 字管 1 種 2 種
    - 曲管（U 形 ,V 形）1 種
    - 支管（A,B,C）1 種
    - 短管 1 種 2 種 ― BS 形 , BT 形
  - 特殊管
    - 集水管 1 種 2 種 ― B 形

ヒューム管

日本工業規格

規格	種類			呼び径 A形	呼び径 B形	呼び径 NC形	呼び径 NE形 NL形	呼び径 推進管
JIS A5372	直管	外圧管	1種、2種	150~1,800	150~1,350	1,500~3,000	——	——
			3種	——		1,500~3,000	——	——
		内圧管	2K	150~1,800	150~1,350	1,500~3,000	——	——
			4K	150~1,800	150~1,350	1,500~3,000	——	——
			6K	150~800	150~800	——	——	——
	異形管	T字管	1種、2種	——	200~450	——	——	——
		Y字管	1種、2種	——	200~450	——	——	——
		曲管 30°, 45°	U形 V形 1種	——	150,200	——	——	——
		支管	ABC 1種		150,200	——	——	——
		短管	1種、2種		150~450	——	——	——

日本下水道協会規格

JSWAS A-1	直管		1種、2種	150~350	150~1,350	1,500~3,000	——	——
			3種	——	——	1,500~3,000	——	——
	異形管	T字管	1種、2種	——	200~450	——	——	——
		Y字管	1種、2種	——	200~450	——	——	——
		曲管 30°, 45°	U形 V形 1種	——	150,200	——	——	——
		支管	ABC 1種		150,200	——	——	——
		短管	1種、2種		150~450	——	——	——
JSWAS A-2	E形推進管 NS推進管	標準管	1種 50,70 / 2種 50	——	——	——	——	800~3,000
		中押管 S	——	——	——	——	——	1,000~3,000
		中押管 T						
JSWAS A-6	E形小口径推進管 NS小口径推進管	標準管	1種 50,70 / 2種 50	——	——	——	——	200~700
		短管 A,B	1種2種 50					

全国ヒューム管協会規格

JHPAS-6	集水管		1種	——	150~1,000	——	——	——
			2種	——	150~ 400	——	——	——
JHPAS-19	E形推進管	標準管	1種 50,70,90 / 2種 50	——	——	——	——	800~3,000
		中押管 S	——	——	——	——	——	800~3,000
		中押管 T	1種2種 50					
		接続管 NS-E	1種 50,70,90 / 2種 50	——	——	——	——	800~3,000
JHPAS-20	E形 小口径 推進管	標準管	1種 50,70,90 / 2種 50	——	——	——	——	200 ~ 700
		短管 A,B,D	1種2種 50					
		先頭管 C	1種 50,70,90 / 2種 50					
JHPAS-24	NE形管 NL形管	外圧管 NE形	3種	——	——	——	200 ~ 1,350	——
		外圧管 NL形		——	——	——	200 ~ 1,350	——
JHPAS-25	NS推進管	標準管	1種 50,70,90 / 2種 50	——	——	——	——	800~3,000
		中押管 S	——	——	——	——	——	900~3,000
		中押管 T	1種2種 50					
		先頭管 C	1種 50,70,90 / 2種 50	——	——	——	——	800~3,000
JHPAS-27	NS小口径推進管	標準管	1種 50,70,90 / 2種 50	——	——	——	——	200 ~ 700
		短管 A,B,D	1種2種 50					
		先頭管 C	1種 50,70,90 / 2種 50					
JHPAS-28	外圧管 NB形	外圧管	1種2種	——				
JHPAS-31	A形管	外圧管	1種2種	150~1,800	——	——	——	
		内圧管	2K	150~1,800	——	——	——	
			4K	150~1,800	——	——	——	
			6K	150~800	——	——	——	
JHPAS-32		外圧管	1種2種	——	150~1,350	——	——	——
		内圧管	2K	——	150~1,350	——	——	——
			4K	——	150~1,350	——	——	——
			6K	——	150~800	——	——	——
JHPAS-33	C形管	外圧管	1種2種	——	——	——	——	——
JHPAS-34	NC形管	外圧管	1種, 2種, 3種	——	——	1,500~3,000	——	——
		内圧管	2K,4K	——	——	1,500~3,000	——	——
JHPAS-35	異形管	T字管	1種2種	——	200~450	——	——	——
		Y字管	1種2種	——	200~450	——	——	——
		曲管 30°, 45°	U形 V形 1種	——	150, 200	——	——	——
		支管	ABC 1種	——	150, 200	——	——	——
		短管	1種2種	——	150~450	——	——	——

ヒューム管　B 形管の形状および寸法表

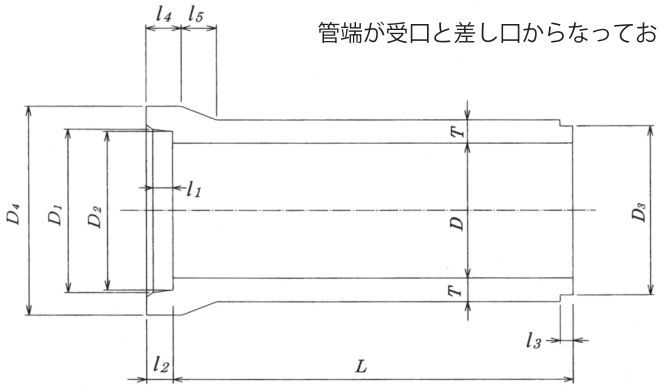

管端が受口と差し口からなっており、シール材を用いて接合する。

呼び径 D	種類	D1	D2	D3	D4	厚さ T	l1	l2	l3	l4	l5	有効長 L	参考質量 (kg)	
150	外圧1種	210	206	194	262	26	65	90	32	115	50	2000	77	*
	外圧1種半管											1000	39	*
	外圧2種											2000	77	*
	外圧2種半管											1000	39	*
200	外圧1種	262	258	246	316	27					55	2000	103	*
	外圧1種半管											1000	52	*
	外圧2種											2000	103	*
	外圧2種半管											1000	52	*
250	外圧1種	314	310	298	370	28				120	60	2000	131	*
	外圧1種半管											1000	66	*
	外圧2種											2000	131	*
	外圧2種半管											1000	66	*
300	外圧1種	368	364	350	424	30			36			2000	165	*
	外圧1種半管											1000	83	*
	外圧2種											2000	165	*
	外圧2種半管											1000	83	*
350	外圧1種	422	418	404	482	32					65	2000	204	*
	外圧1種半管											1000	102	*
	外圧2種											2000	204	*
	外圧2種半管											1000	102	*
400	外圧1種	478	474	460	544	35	70	95		125	70	2430	306	
	外圧1種半管											1200	153	
	外圧2種											2430	306	
	外圧2種半管											1200	153	
450	外圧1種	534	530	516	606	38					75	2430	373	
	外圧1種半管											1200	187	
	外圧2種											2430	373	
	外圧2種半管											1200	187	
500	外圧1種	592	588	574	672	42				130	85	2430	459	
	外圧1種半管											1200	230	
	外圧2種											2430	459	
	外圧2種半管											1200	230	
600	外圧1種	708	704	690	804	50	75	100		135	100	2430	660	
	外圧1種半管											1200	330	
	外圧2種											2430	660	
	外圧2種半管											1200	330	
700	外圧1種	824	820	802	936	58		105	40	140	115	2430	899	
	外圧1種半管											1200	450	
	外圧2種											2430	899	
	外圧2種半管											1200	450	
800	外圧1種	940	936	918	1068	66	80	110		150	130	2430	1170	
	外圧1種半管											1200	585	
	外圧2種											2430	1170	
	外圧2種半管											1200	585	
900	外圧1種	1058	1054	1036	1204	75	85	115		160	150	2430	1520	
	外圧1種半管											1200	760	
	外圧2種											2430	1520	
	外圧2種半管											1200	760	
1000	外圧1種	1172	1168	1150	1332	82	96	120		165	165	2430	1850	
	外圧1種半管											1200	925	
	外圧2種											2430	1850	
	外圧2種半管											1200	925	
1100	外圧1種	1286	1282	1260	1458	88	100	125	42	175	175	2430	2190	
	外圧1種半管											1200	1095	
	外圧2種											2430	2190	
	外圧2種半管											1200	1095	
1200	外圧1種	1400	1396	1374	1586	95	104	130		185	190	2430	2600	
	外圧1種半管											1200	1300	
	外圧2種											2430	2600	
	外圧2種半管											1200	1300	
1350	外圧1種	1566	1562	1540	1768	103	108	135		195	205	2430	3190	
	外圧1種半管											1200	1595	
	外圧2種											2430	3190	
	外圧2種半管											1200	1595	

＊マークの製品は「提案製品」です。

ヒューム管

ヒューム管　NC 形管の形状および寸法表

C 形より管の長さを増し、抜け出しの性能を向上させたもので、シール材を用いて接合する。

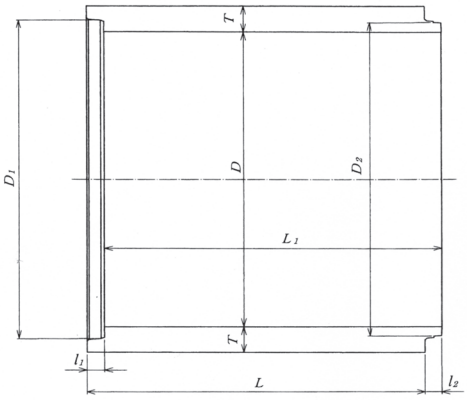

継手部詳細図

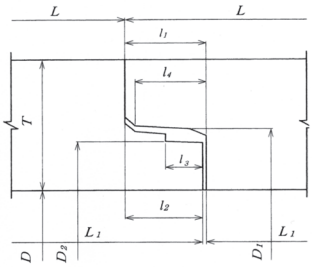

呼び径	種類	D1	D2	厚さ T	l1	l2	l3	l4	有効長 L	L1	参考質量 (kg)	
1500	外圧1種	1632	1598	140	120	115	55	105	2300	2295	4050	
	外圧1種半管								1080	1075	2025	
	外圧2種								2300	2295	4050	
	外圧2種半管								1080	1075	2025	
	外圧3種								2300	2295	4050	
	外圧3種半管								1080	1075	2025	
1650	外圧1種	1792	1758	150					2300	2295	4760	
	外圧1種半管								1080	1075	2380	
	外圧2種								2300	2295	4760	
	外圧2種半管								1080	1075	2380	
	外圧3種								2300	2295	4760	
	外圧3種半管								1080	1075	2380	
1800	外圧1種	1950	1916	160					2300	2295	5530	
	外圧1種半管								1080	1075	2765	
	外圧2種								2300	2295	5530	
	外圧2種半管								1080	1075	2765	
	外圧3種								2300	2295	5530	
	外圧3種半管								1080	1075	2765	
2000	外圧1種	2164	2130	175					2300	2295	6710	
	外圧1種半管								1080	1075	3355	
	外圧2種								2300	2295	6710	
	外圧2種半管								1080	1075	3355	
	外圧3種								2300	2295	6710	
	外圧3種半管								1080	1075	3355	
2200	外圧1種	2378	2344	190					2300	2295	8010	
	外圧1種半管								1080	1075	4005	
	外圧2種								2300	2295	8010	
	外圧2種半管								1080	1075	4005	
	外圧3種								2300	2295	8010	
	外圧3種半管								1080	1075	4005	
2400	外圧1種	2594	2550	205	135	130	65	120	2300	2295	9400	*
	外圧1種半管								1080	1075	4700	*
	外圧2種								2300	2295	9400	*
	外圧2種半管								1080	1075	4700	*
	外圧3種								2300	2295	9400	*
	外圧3種半管								1080	1075	4700	*
2600	外圧1種	2808	2764	220					2300	2295	10900	*
	外圧1種半管								1080	1075	5450	*
	外圧2種								2300	2295	10900	*
	外圧2種半管								1080	1075	5450	*
	外圧3種								2300	2295	10900	*
	外圧3種半管								1080	1075	5450	*
2800	外圧1種	3022	2978	235					2300	2295	12600	*
	外圧1種半管								1080	1075	6300	*
	外圧2種								2300	2295	12600	*
	外圧2種半管								1080	1075	6300	*
	外圧3種								2300	2295	12600	*
	外圧3種半管								1080	1075	6300	*
3000	外圧1種	3236	3192	250					2300	2295	14300	*
	外圧1種半管								1080	1075	7150	*
	外圧2種								2300	2295	14300	*
	外圧2種半管								1080	1075	7150	*
	外圧3種								2300	2295	14300	*
	外圧3種半管								1080	1075	7150	*

＊マークの製品は「提案製品」です。

ヒューム管　NE 形管の形状および寸法表

NE 形は、JHPAS-24 で規定している呼び名径 200～1350 の外圧管 3 種です。管の形状は E 形小口径推進管および E 形推進管と同一で、接合部にクッション材を用いません。

径 200～700

標準管

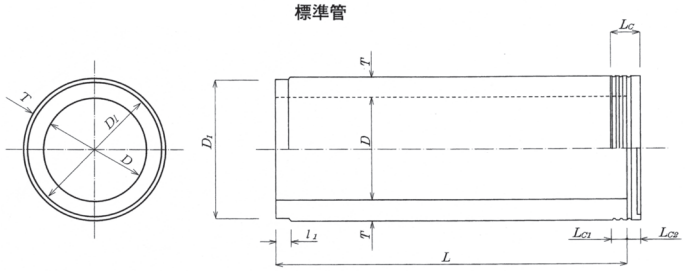

継手部詳細図

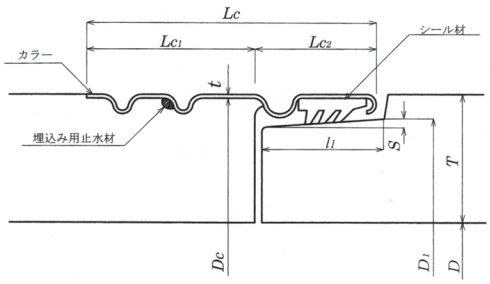

呼び径 D	種類	D_1	πD_1	厚さ T	有効長 L	l_1	S	L_C	L_{C1}	L_{C2}	t	D_C	$\pi(D_C+2t)$	参考質量 (kg)	
200	外圧3種	298	936	59	2000	51	1.5	120	70	50	1.5	313	993	236	＊
	外圧3種半管				1000									118	＊
250	外圧3種	340	1068	55	2000							355	1125	260	＊
	外圧3種半管				1000									130	＊
300	外圧3種	394	1238	57	2000							409	1294	315	＊
	外圧3種半管				1000									158	＊
350	外圧3種	450	1414	60	2430							465	1470	462	
	外圧3種半管				1200									231	
400	外圧3種	506	1590	63	2430							521	1646	548	
	外圧3種半管				1200									274	
450	外圧3種	564	1772	67	2430							579	1828	651	
	外圧3種半管				1200									326	＊
500	外圧3種	620	1948	70	2430							635	2004	749	＊
	外圧3種半管				1200									375	
600	外圧3種	736	2312	80	2430	81	2.5	170	90	80	2.0	754	2381	1030	
	外圧3種半管				1200									515	
700	外圧3種	856	2689	90	2430							874	2758	1340	
	外圧3種半管				1200									670	

＊ マークの製品は「提案製品」です。

径 800～1350

継手部詳細図

単位：mm

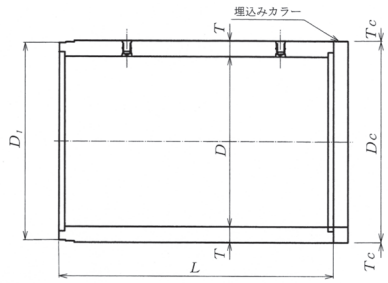

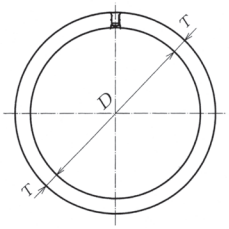

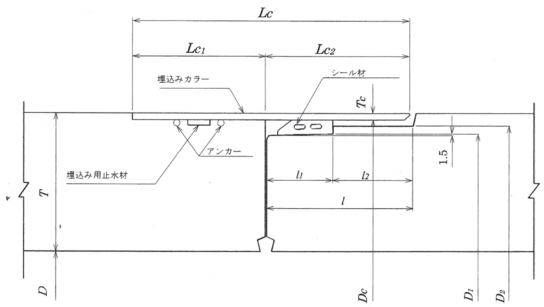

呼び径	種類	D_1	πD_1	D_2	厚さ T	有効長 L	l_1	l_2	l	L_{C1}	L_{C2}	L_C	T_C	D_C	$\pi(D_C+2T_C)$	参考質量 (kg)	
800	外圧3種	933	2931	942	80	2430	60	72	132	120	130	250	4.5	951	3016	1330	
	外圧3種半管					1200										665	
900	外圧3種	1053	3308	1062	90	2430								1071	3393	1670	
	外圧3種半管					1200										835	
1000	外圧3種	1173	3685	1182	100	2430								1191	3770	2060	
	外圧3種半管					1200										1030	
1100	外圧3種	1283	4031	1292	105	2430								1301	4115	2380	＊
	外圧3種半管					1200										1190	＊
1200	外圧3種	1403	4408	1412	115	2430								1421	4492	2840	
	外圧3種半管					1200										1420	
1350	外圧3種	1563	4910	1577	125	2430							6.0	1588	5027	3460	
	外圧3種半管					1200										1730	

＊ マークの製品は「提案製品」です。

ヒューム管

ヒューム管　NL 形管の形状および寸法表

NL 形は、NE 形と同様に JHPAS-24 で規定している呼び名径 200～1350 の外圧管 3 種です。管の形状は E 形小口径推進管および NS 推進管と同一で、接合部にクッション材を用いません。

表 1.3.7-1　N L 形の形状及び寸法（φ 200 ～φ 700）

標準管

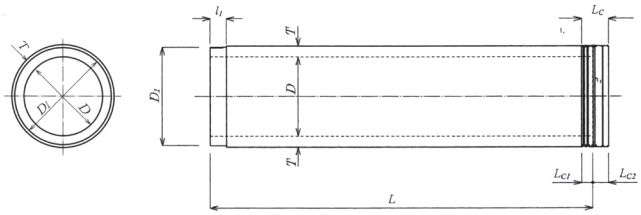

継手部詳細図

単位：mm

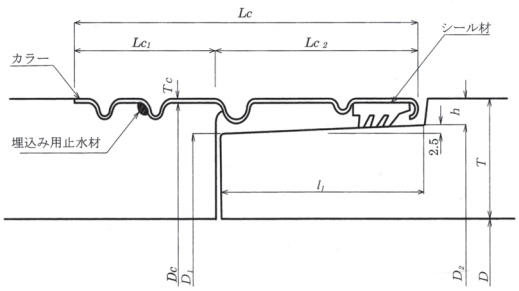

呼び径	種類	D_1	D_2	πD_2	厚さ T	有効長 L	l_1	h	L_C	L_{C1}	L_{C2}	T_C	D_C	$\pi(D_C+2T_C)$	参考質量 (kg)	
200	外圧3種	295	300	942	59	2000	102	9	170	70	100	1.5	314	996	236	*
	外圧3種半管					1000									118	*
250	外圧3種	337	342	1074	55	2000							356	1128	260	*
	外圧3種半管					1000									130	*
300	外圧3種	391	396	1244	57	2000							410	1297	315	*
	外圧3種半管					1000									158	*
350	外圧3種	447	452	1420	60	2430							466	1473	462	*
	外圧3種半管					1200									231	*
400	外圧3種	503	508	1596	63	2430							522	1649	548	
	外圧3種半管					1200									274	
450	外圧3種	561	566	1778	67	2430							580	1832	651	
	外圧3種半管					1200									326	
500	外圧3種	617	622	1954	70	2430							636	2007	749	
	外圧3種半管					1200									375	
600	外圧3種	713	736	2312	80	2430	112	12	200	90	110	2.0	755	2384	1030	
	外圧3種半管					1200									515	
700	外圧3種	851	856	2689	90	2430							875	2761	1340	
	外圧3種半管					1200									670	

＊マークの製品は「提案製品」です。

径 800～1350

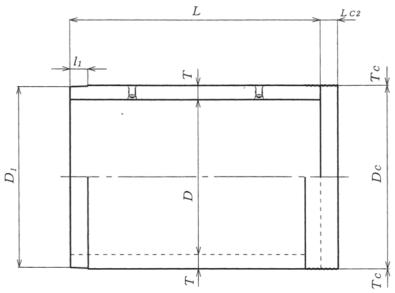

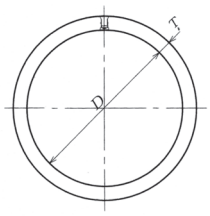

継手部詳細図

単位：mm

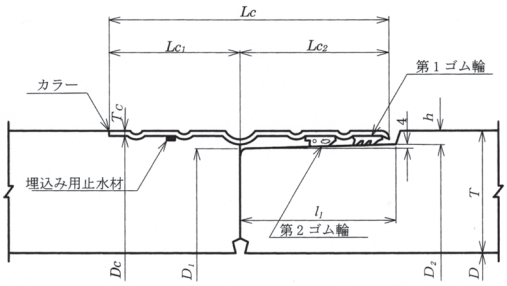

呼び径	種類	D_1	D_2	πD_2	h	厚さ T	有効長 L	l_1	L_C	L_{C1}	L_{C2}	T_C	D_C	$\pi(D_C+2T_C)$	参考質量 (kg)	
800	外圧3種	930	938	2947	11	80	2430	172	150	170	320	4.5	951	3016	1340	
	外圧3種半管						1200								670	
900	外圧3種	1050	1058	3324		90	2430						1071	3393	1680	*
	外圧3種半管						1200								840	*
1000	外圧3種	1170	1178	3701		100	2430						1191	3770	2070	
	外圧3種半管						1200								1035	
1100	外圧3種	1280	1288	4046		105	2430						1301	4115	2390	*
	外圧3種半管						1200								1195	*
1200	外圧3種	1400	1408	4423		115	2430						1421	4492	2850	
	外圧3種半管						1200								1425	
1350	外圧3種	1560	1568	4926	16	125	2430					6.0	1588	5027	3470	
	外圧3種半管						1200								1735	

＊マークの製品は「提案製品」です。

ヒューム管　E 形推進管の形状および寸法表

推進管は製造時において、カラーと本体を一体化した埋込みカラー形です。シール材を用いて接合します。

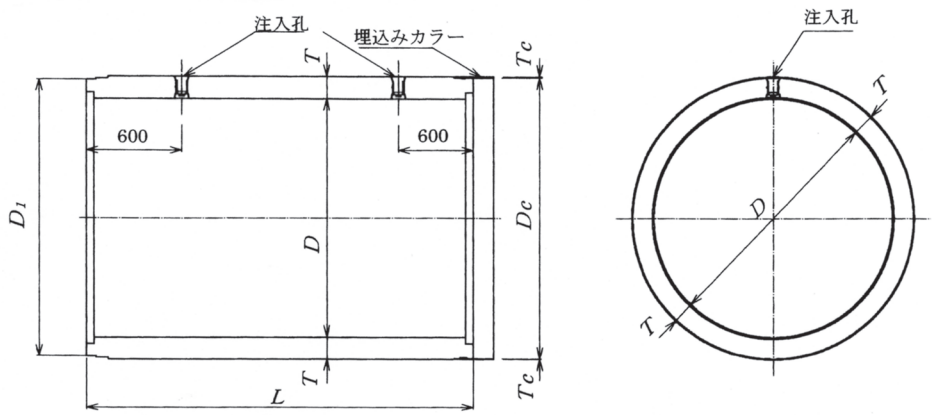

単位：mm

継手部詳細図

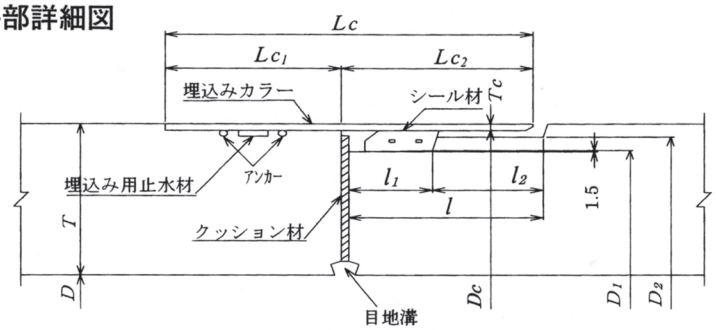

呼び径	種類	D1	πD1	D2	厚さ T	有効長 L	l1	l2	l	LC1	LC2	LC	TC	DC	π(DC+2TC)	参考質量 (kg)	
800	標準管1種50	933	2931	942	80	2430	60	72	132	120	130	250	4.5	951	3016	1330	
	標準管1種70																
	標準管2種50																
	半管1種50					1200										665	
	半管1種70																
	半管2種50																
900	標準管1種50	1053	3308	1062	90	2430								1071	3393	1670	
	標準管1種70																
	標準管2種50																
	半管1種50					1200										835	*
	半管1種70																*
	半管2種50																*
1000	標準管1種50	1173	3685	1182	100	2430								1191	3770	2060	
	標準管1種70																
	標準管2種50																
	半管1種50					1200										1030	*
	半管1種70																*
	半管2種50																*
1100	標準管1種50	1283	4031	1292	105	2430								1301	4115	2380	*
	標準管1種70																*
	標準管2種50																*
	半管1種50					1200										1190	*
	半管1種70																*
	半管2種50																*
1200	標準管1種50	1403	4408	1412	115	2430								1421	4492	2840	
	標準管1種70																
	標準管2種50																
	半管1種50					1200										1420	*
	半管1種70																*
	半管2種50																*
1350	標準管1種50	1563	4910	1577	125	2430							6	1588	5027	3460	
	標準管1種70																
	標準管2種50																
	半管1種50					1200										1730	*
	半管1種70																*
	半管2種50																*

＊マークの製品は「提案製品」です。

ヒューム管　E 形推進管の形状および寸法表

呼び径	種類	D_1	πD_1	D_2	厚さ T	有効長 L	l_1	l_2	l	L_{C1}	L_{C2}	L_C	T_C	D_C	$\pi(D_C+2T_C)$	参考質量 (kg)	
1500	標準管1種50	1743	5476	1757	140	2430	60	72	132	120	130	250	6	1768	5592	4310	
	標準管1種70																
	標準管2種50																
	半管1種50					1200										2155	*
	半管1種70																*
	半管2種50																*
1650	標準管1種50	1913	6010	1927	150	2430								1938	6126	5060	*
	標準管1種70																*
	標準管2種50																*
	半管1種50					1200										2530	*
	半管1種70																*
	半管2種50																*
1800	標準管1種50	2083	6544	2097	160	2430								2108	6660	5890	
	標準管1種70																
	標準管2種50																
	半管1種50					1200										2945	*
	半管1種70																*
	半管2種50																*
2000	標準管1種50	2313	7267	2327	175	2430								2338	7383	7140	
	標準管1種70																
	標準管2種50																
	半管1種50					1200										3570	*
	半管1種70																*
	半管2種50																*
2200	標準管1種50	2543	7989	2557	190	2430								2568	8105	8520	
	標準管1種70																
	標準管2種50																
	半管1種50					1200										4260	*
	半管1種70																*
	半管2種50																*
2400	標準管1種50	2763	8680	2779	205	2430	70	82	152	150	150	300	9	2792	8828	10100	*
	標準管1種70																*
	標準管2種50																*
	半管1種50					1200										5050	*
	半管1種70																*
	半管2種50																*
2600	標準管1種50	2993	9403	3009	220	2430								3022	9550	11700	*
	標準管1種70																*
	標準管2種50																*
	半管1種50					1200										5850	*
	半管1種70																*
	半管2種50																*
2800	標準管1種50	3223	10125	3239	235	2430								3252	10273	13400	*
	標準管1種70																*
	標準管2種50																*
	半管1種50					1200										6700	*
	半管1種70																*
	半管2種50																*
3000	標準管1種50	3453	10848	3469	250	2430								3482	10996	15300	*
	標準管1種70																*
	標準管2種50																*
	半管1種50					1200										7650	*
	半管1種70																*
	半管2種50																*

＊マークの製品は「提案製品」です。

ヒューム管　中押管の形状および寸法表

中押管は主に長距離推進に使用し、中押管 S,T を一組として用います。

中押管 S

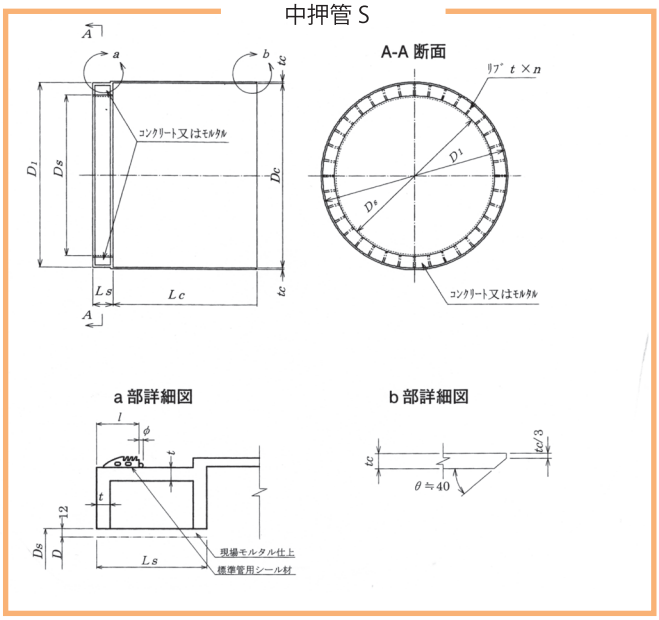

中押管 T

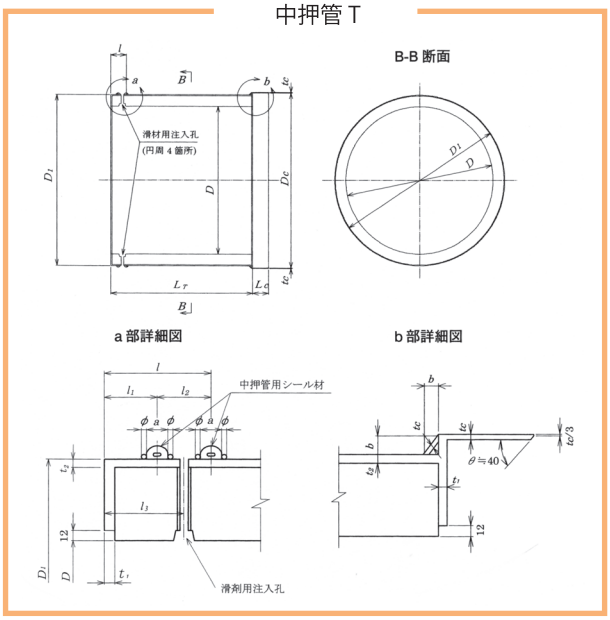

E形推進管：中押管S

呼び径 D	D_S	D_1	πD_1	D_C	$\pi(D_C+2t_C)$	有効長 L_S	L_C	l	t_C	t	φ	リブ n(枚)	参考質量 (kg)	
900	924	1053	3308	1062	3393	150	1100	60	9	16	6	24	424	
1000	1024	1173	3685	1182	3770							28	494	
1100	1124	1283	4031	1292	4115							32	552	
1200	1224	1403	4408	1406	4492	155	1150		12	19	9	36	773	
1350	1374	1563	4910	1576	5027							40	905	
1500	1524	1743	5476	1756	5592							44	1060	
1650	1674	1913	6010	1926	6126	160				22		48	1250	
1800	1824	2083	6544	2096	6660							52	1440	
2000	2024	2313	7267	2326	7383							58	1670	
2200	2224	2543	7989	2556	8105							64	1900	
2400	2424	2763	8680	2778	8828	180	1200	70	16	25		72	2680	*
2600	2624	2993	9403	3008	9550							78	3000	*
2800	2824	3223	10125	3238	10273							84	3360	*
3000	3024	3453	10848	3468	10996							90	3670	*

E形推進管：中押管T

呼び径 D	D_1	πD_1	D_C	$\pi(D_C+2t_C)$	有効長 L_T	L_C	l	l_1	l_2	l_3	a	b	t_C	t_1	t_2	φ	参考質量 (kg)	
900	1044	3280	1071	3393	1150	130	125	60	65	92.5	26	18	4.5	9	6	6	780	
1000	1164	3657	1191	3770													958	
1100	1274	4002	1301	4115													1120	
1200	1388	4361	1421	4492								21					1300	
1350	1551	4873	1588	5027	1200		140	65	75	102.5	30	24	6			9	1620	
1500	1731	5438	1768	5592													2040	
1650	1901	5972	1938	6126										12			2430	
1800	2071	6506	2108	6660													2840	
2000	2301	7229	2338	7383													3460	
2200	2531	7951	2568	8105													4150	
2400	2749	8636	2792	8828	1250	150	150	70	80	110	34	30	9		9		5140	*
2600	2979	9359	3022	9550													5990	*
2800	3209	10081	3252	10273													6900	*
3000	3439	10804	3482	10996													7880	*

＊マークの製品は「提案製品」です。

ヒューム管　NS 推進管の形状および寸法表

単位：mm

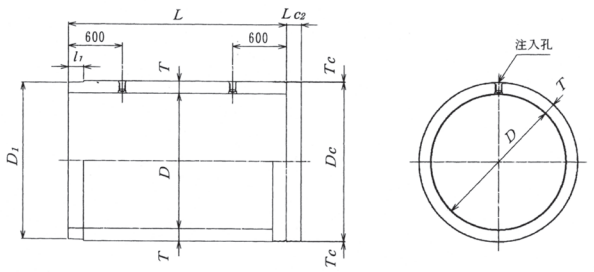

継手部詳細図

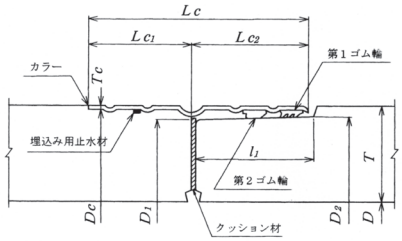

NS推進管：標準管

呼び径 D	種類	D_1	D_2	πD_2	h	厚さ T	有効長 L	l_1	L_{C1}	L_{C2}	L_C	T_C	D_C	$\pi(D_C+2T_C)$	参考質量 (kg)	
800	標準管1種50	930	938	2947	11	80	2430	172	150	170	320	4.5	951	3016	1340	
	標準管1種70															
	標準管2種50															
	半管1種50						1200								670	
	半管1種70															
	半管2種50															
900	標準管1種50	1050	1058	3324		90	2430						1071	3393	1680	*
	標準管1種70															*
	標準管2種50															*
	半管1種50						1200								840	*
	半管1種70															*
	半管2種50															*
1000	標準管1種50	1170	1178	3701		100	2430						1191	3770	2070	
	標準管1種70															
	標準管2種50															
	半管1種50						1200								1035	*
	半管1種70															*
	半管2種50															*
1100	標準管1種50	1280	1288	4046		105	2430						1301	4115	2390	*
	標準管1種70															*
	標準管2種50															*
	半管1種50						1200								1195	*
	半管1種70															*
	半管2種50															*
1200	標準管1種50	1400	1408	4423		115	2430						1421	4492	2850	
	標準管1種70															
	標準管2種50															
	半管1種50						1200								1425	*
	半管1種70															*
	半管2種50															*
1350	標準管1種50	1560	1568	4926	16	125	2430					6	1588	5027	3470	
	標準管1種70															
	標準管2種50															
	半管1種50						1200								1735	*
	半管1種70															*
	半管2種50															*
1500	標準管1種50	1740	1748	5492		140	2430						1768	5592	4320	
	標準管1種70															
	標準管2種50															
	半管1種50						1200								1735	
	半管1種70															
	半管2種50															
1650	標準管1種50	1910	1918	6026		150	2430						1938	6126	5080	*
	標準管1種70															*
	標準管2種50															*
	半管1種50						1200								2540	*
	半管1種70															*
	半管2種50															*

＊マークの製品は「提案製品」です。

ヒューム管

ヒューム管　推進管の形状および寸法表

呼び径 D	種類	D_1	D_2	πD_2	h	厚さ T	有効長 L	l_1	L_{C1}	L_{C2}	L_C	T_C	D_C	$\pi(D_C+2T_C)$	参考質量 (kg)	
1800	標準管1種50	2080	2088	6560	16	160	2430	172	150	170	320	6	2108	6660	5910	
	標準管1種70															
	標準管2種50															
	半管1種50						1200								2955	*
	半管1種70															*
	半管2種50															*
2000	標準管1種50	2310	2318	7282		175	2430						2338	7383	7160	*
	標準管1種70															*
	標準管2種50															*
	半管1種50						1200								3580	*
	半管1種70															*
	半管2種50															*
2200	標準管1種50	2540	2548	8005		190	2430						2568	8105	8540	
	標準管1種70															
	標準管2種50															
	半管1種50						1200								4270	*
	半管1種70															*
	半管2種50															*
2400	標準管1種50	2760	2768	8696	21	205	2430					9	2792	8828	10100	*
	標準管1種70															*
	標準管2種50															*
	半管1種50						1200								5050	*
	半管1種70															*
	半管2種50															*
2600	標準管1種50	2990	2998	9418		220	2430						3022	9550	11700	*
	標準管1種70															*
	標準管2種50															*
	半管1種50						1200								5850	*
	半管1種70															*
	半管2種50															*
2800	標準管1種50	3220	3228	10141		235	2430						3252	10273	13400	*
	標準管1種70															*
	標準管2種50															*
	半管1種50						1200								6700	*
	半管1種70															*
	半管2種50															*
3000	標準管1種50	3450	3458	10864		250	2430						3482	10996	15300	*
	標準管1種70															*
	標準管2種50															*
	半管1種50						1200								7650	*
	半管1種70															*
	半管2種50															*

＊ マークの製品は「提案製品」です。

ヒューム管

ヒューム管　NS 中押管 S ／ T の形状および寸法表

中押管 S

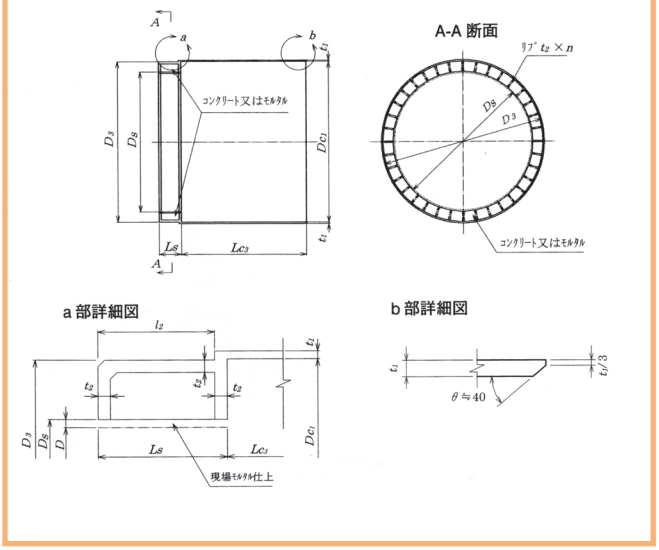

中押管 T

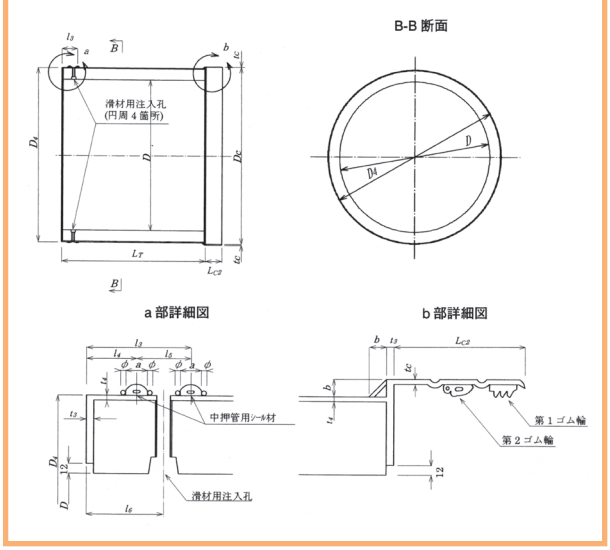

NS推進管：中押管S

呼び径 D	D_S	D_3	πD_3	D_{C1}	$\pi(D_{C1}+2t_1)$	有効長	L_{C3}	l_2	t_1	t_2	リブ	参考質量	
900	924	1054	3311	1062	3393	190	1100	174	9	16	24	454	
1000	1024	1174	3688	1182	3770						28	531	
1100	1124	1284	4034	1292	4115						32	595	
1200	1224	1404	4411	1406	4492	195		176	12	19	36	830	
1350	1374	1564	4913	1576	5027						40	975	
1500	1524	1744	5479	1756	5592		1150				44	1150	
1650	1674	1914	6013	1926	6126			173		22	48	1340	
1800	1824	2084	6547	2096	6660						52	1510	
2000	2024	2314	7270	2326	7383						58	1770	
2200	2224	2544	7992	2556	8105						64	2040	
2400	2424	2764	8683	2778	8828	200	1200	175	16	25	72	2780	*
2600	2624	2994	9406	3008	9550						78	3130	*
2800	2824	3224	10128	3238	10273						84	3500	*
3000	3024	3454	10851	3468	10996						90	3890	*

＊マークの製品は「提案製品」です。

NS推進管：中押管T

呼び径 D	D_4	πD_4	D_C	$\pi(D_C+2tc)$	有効長	L_{C2}	l_3	l_4	l_5	l_6	a	b	t_C	t_3	t_4	φ	参考質量	
900	1044	3280	1071	3393	1150	170	125	60	65	92.5	26	18	4.5	9	6	6	785	
1000	1164	3657	1191	3770													974	
1100	1274	4002	1301	4115													1120	
1200	1388	4361	1421	4492								21					1310	
1350	1551	4873	1588	5027	1200		140	65	75	102.5	30	24	6			9	1640	
1500	1731	5438	1768	5592													2050	
1650	1901	5972	1938	6126										12			2450	
1800	2071	6506	2108	6660													2850	
2000	2301	7229	2338	7383													3480	
2200	2531	7951	2568	8105													4170	
2400	2749	8636	2792	8828	1250		150	70	80	110	34	30	9		9		5170	*
2600	2979	9359	3022	9550													6020	*
2800	3209	10081	3252	10273													6940	*
3000	3439	10804	3482	10996													7920	*

＊マークの製品は「提案製品」です。

ヒューム管　NS 先頭管 C の形状および寸法表

単位：mm

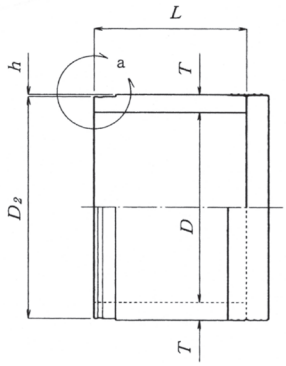

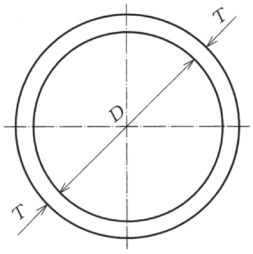

a 部詳細図

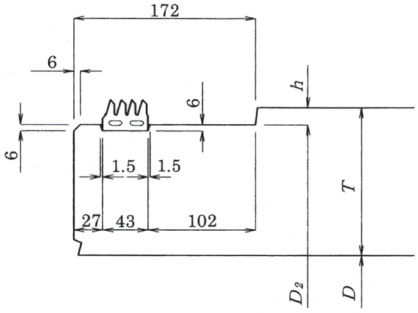

NS推進管：先頭管C

呼び径 D	D_2	$\pi(D_2-2\times6)$	h	厚さ T	有効長 L	参考質量 (kg)	
800	938	2909	11	80	1200	670	
900	1058	3286		90		840	
1000	1178	3663		100		1035	
1100	1288	4009		105		1195	
1200	1408	4386		115		1425	
1350	1568	4888	16	125		1735	
1500	1748	5454		140		2160	
1650	1918	5988		150		2540	
1800	2088	6522		160		2955	
2000	2318	7245		175		3580	
2200	2548	7967		190		4270	
2400	2768	8658	21	205		5050	＊
2600	2998	9381		220		5850	＊
2800	3228	10103		235		6700	＊
3000	3458	10826		250		7650	＊

＊マークの製品は「提案製品」です。

ヒューム管　E形小口径推進管（標準管）の形状および寸法表

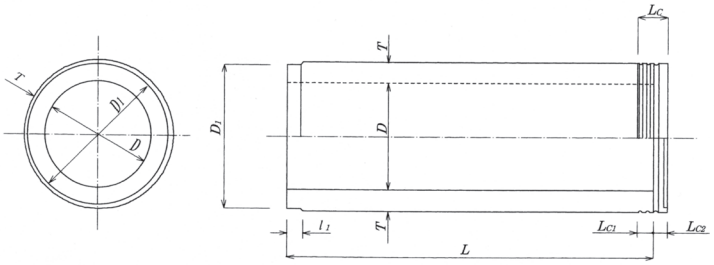

継手部詳細図

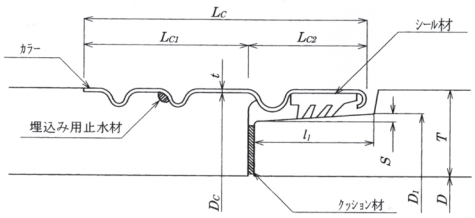

E形小口径推進管：標準管

呼び径 D	種類	D_1	πD_1	厚さ T	有効長 L	l_1	S	L_C	L_{C1}	L_{C2}	t	D_C	$\pi(D_C+2t)$	参考質量 (kg)	
200	標準管1種50	298	936	59	2000	51	1.5	120	70	50	1.5	313	993	236	*
	標準管1種70														*
	標準管2種50														*
	半管1種50				1000									118	*
	半管1種70														*
	半管2種50														*
250	標準管1種50	340	1068	55	2000							355	1125	260	*
	標準管1種70														*
	標準管2種50														*
	半管1種50				1000									130	*
	半管1種70														*
	半管2種50														*
300	標準管1種50	394	1238	57	2000							409	1294	315	*
	標準管1種70														*
	標準管2種50														*
	半管1種50				1000									158	*
	半管1種70														*
	半管2種50														*
350	標準管1種50	450	1414	60	2430							465	1470	462	
	標準管1種70														
	標準管2種50														
	半管1種50				1200									231	
	半管1種70														
	半管2種50														
400	標準管1種50	506	1590	63	2430							521	1646	548	
	標準管1種70														
	標準管2種50														
	半管1種50				1200									274	
	半管1種70														
	半管2種50														
450	標準管1種50	564	1772	67	2430							579	1828	651	
	標準管1種70														
	標準管2種50														
	半管1種50				1200									326	*
	半管1種70														*
	半管2種50														*
500	標準管1種50	620	1948	70	2430							635	2004	749	
	標準管1種70														
	標準管2種50														
	半管1種50				1200									375	*
	半管1種70														*
	半管2種50														*
600	標準管1種50	736	2312	80	2430	81	2.5	170	90	80	2.0	754	2381	1030	
	標準管1種70														
	標準管2種50														
	半管1種50				1200									515	*
	半管1種70														*
	半管2種50														*
700	標準管1種50	856	2689	90	2430							874	2758	1340	
	標準管1種70														
	標準管2種50														
	半管1種50				1200									670	
	半管1種70														
	半管2種50														

＊マークの製品は「提案製品」です。

ヒューム管　E 形小口径　短管、先頭管の形状および寸法表

短管 A

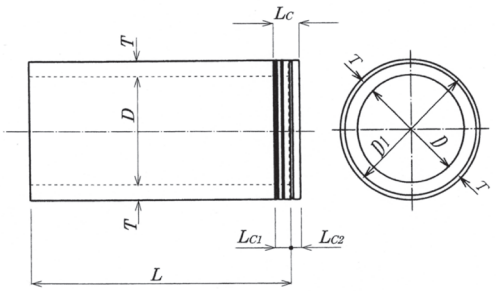

短管 B

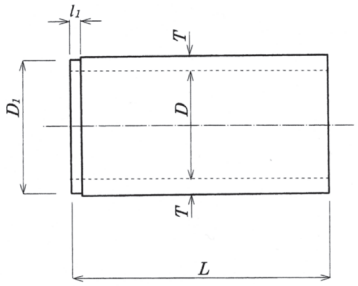

E形小口径推進管：短管・先頭管

呼び径	種類	D_1	D_2	厚さ T	有効長 L	参考質量 (kg)	
200	短管A1種50	298	300	59	990	119	*
	短管A1種70						*
	短管A2種50						*
	短管B1種50					117	*
	短管B1種70						*
	短管B2種50						*
	先頭管C1種50				1940	236	*
	先頭管C1種70						*
	先頭管C2種50						*
	短管D1種50				990	117	*
	短管D1種70						*
	短管D2種50						*
250	短管A1種50	340	342	55	990	131	*
	短管A1種70						*
	短管A2種50						*
	短管B1種50					129	*
	短管B1種70						*
	短管B2種50						*
	先頭管C1種50				1940	260	*
	先頭管C1種70						*
	先頭管C2種50						*
	短管D1種50				990	129	*
	短管D1種70						*
	短管D2種50						*
300	短管A1種50	394	396	57	990	159	*
	短管A1種70						*
	短管A2種50						*
	短管B1種50					156	*
	短管B1種70						*
	短管B2種50						*
	先頭管C1種50				1940	315	*
	先頭管C1種70						*
	先頭管C2種50						*
	短管D1種50				990	156	*
	短管D1種70						*
	短管D2種50						*
350	短管A1種50	450	452	60	1200	232	
	短管A1種70						
	短管A2種50						
	短管B1種50					230	
	短管B1種70						
	短管B2種50						
	先頭管C1種50				2370	462	
	先頭管C1種70						
	先頭管C2種50						
	短管D1種50				1200	230	
	短管D1種70						
	短管D2種50						
400	短管A1種50	506	508	63	1200	276	
	短管A1種70						
	短管A2種50						
	短管B1種50					272	
	短管B1種70						
	短管B2種50						
	先頭管C1種50				2370	548	
	先頭管C1種70						
	先頭管C2種50						
	短管D1種50				1200	272	
	短管D1種70						
	短管D2種50						

＊マークの製品は「提案製品」です。

ヒューム管　E 形小口径　短管、先頭管の形状および寸法表

単位：mm

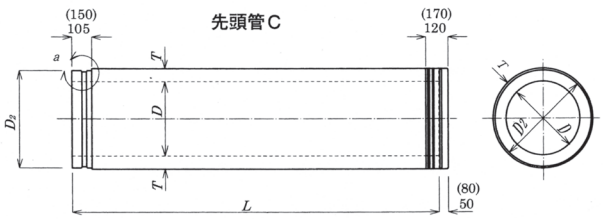

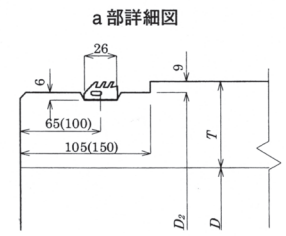

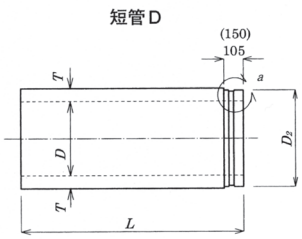

※（　）内は、呼び径 600,700

E形小口径推進管：短管・先頭管

呼び径	種類	D_1	D_2	厚さ T	有効長 L	参考質量 (kg)
450	短管A1種50	564	566	67	1200	327
	短管A1種70					
	短管A2種50					
	短管B1種50					324
	短管B1種70					
	短管B2種50					
	先頭管C1種50				2370	651
	先頭管C1種70					
	先頭管C2種50					
	短管D1種50				1200	324
	短管D1種70					
	短管D2種50					
500	短管A1種50	620	622	70	1200	376
	短管A1種70					
	短管A2種50					
	短管B1種50					373
	短管B1種70					
	短管B2種50					
	先頭管C1種50				2370	749
	先頭管C1種70					
	先頭管C2種50					
	短管D1種50				1200	373
	短管D1種70					
	短管D2種50					
600	短管A1種50	736	742	80	1200	517
	短管A1種70					
	短管A2種50					
	短管B1種50					510
	短管B1種70					
	短管B2種50					
	先頭管C1種50				2340	1030
	先頭管C1種70					
	先頭管C2種50					
	短管D1種50				1200	510
	短管D1種70					
	短管D2種50					
700	短管A1種50	856	862	90	1200	673
	短管A1種70					
	短管A2種50					
	短管B1種50					665
	短管B1種70					
	短管B2種50					
	先頭管C1種50				2340	1340
	先頭管C1種70					
	先頭管C2種50					
	短管D1種50				1200	665
	短管D1種70					
	短管D2種50					

ヒューム管　NS 小口径推進管（標準管）の形状および寸法表

単位：mm

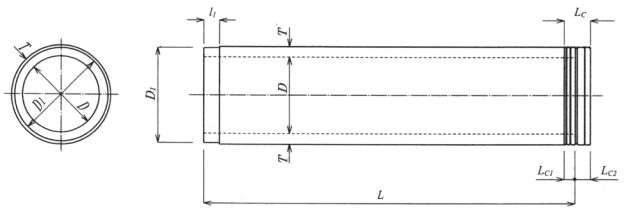

継手部詳細図

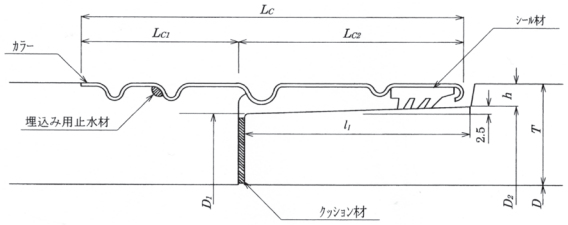

NS小口径推進管：標準管

呼び径 D	種類	D_1	D_2	πD_1	厚さ T	有効長 L	l_1	h	L_C	L_{C1}	L_{C2}	t	D_C	$\pi(D_C+2t)$	参考質量 (kg)	
200	標準管1種50	295	300	942	59	2000	102	9	170	70	100	1.5	314	996	236	*
	標準管1種70															*
	標準管2種50															*
	半管1種50					1000									118	*
	半管1種70															*
	半管2種50															*
250	標準管1種50	337	342	1074	55	2000							356	1128	260	*
	標準管1種70															*
	標準管2種50															*
	半管1種50					1000									130	*
	半管1種70															*
	半管2種50															*
300	標準管1種50	391	396	1244	57	2000							410	1297	315	*
	標準管1種70															*
	標準管2種50															*
	半管1種50					1000									158	*
	半管1種70															*
	半管2種50															*
350	標準管1種50	447	452	1420	60	2430							466	1473	462	*
	標準管1種70															*
	標準管2種50															*
	半管1種50					1200									231	*
	半管1種70															*
	半管2種50															*
400	標準管1種50	503	508	1596	63	2430							522	1649	548	
	標準管1種70															
	標準管2種50															
	半管1種50					1200									274	
	半管1種70															
	半管2種50															
450	標準管1種50	561	566	1778	67	2430							580	1832	651	
	標準管1種70															
	標準管2種50															
	半管1種50					1200									326	*
	半管1種70															*
	半管2種50															*
500	標準管1種50	617	622	1954	70	2430							636	2007	749	
	標準管1種70															
	標準管2種50															
	半管1種50					1200									375	
	半管1種70															
	半管2種50															
600	標準管1種50	731	736	2312	80	2430	112	12	200	90	110	2.0	755	2384	1030	
	標準管1種70															
	標準管2種50															
	半管1種50					1200									515	*
	半管1種70															*
	半管2種50															*
700	標準管1種50	851	856	2689	90	2430							875	2761	1340	
	標準管1種70															
	標準管2種50															
	半管1種50					1200									670	*
	半管1種70															*
	半管2種50															*

＊マークの製品は「提案製品」です。

ヒューム管

ヒューム管　NS 小口径短管（A,B）の形状および寸法表

短管 A　　短管 B

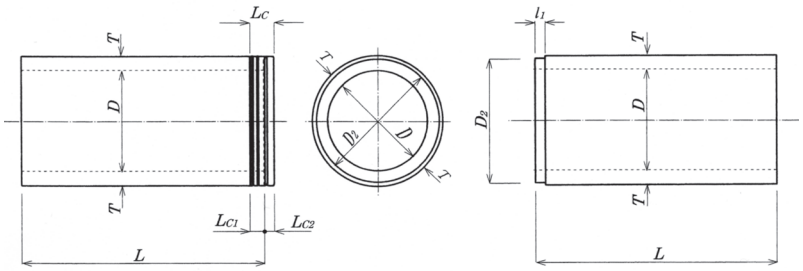

NS小口径推進管：短管・先頭管

呼び径	種類	D_2	D_3	厚さ T	有効長 L	参考質量 (kg)	
200	短管A1種50	300	300	59	990	119	*
	短管A1種70						*
	短管A2種50						*
	短管B1種50					117	*
	短管B1種70						*
	短管B2種50						*
	先頭管C1種50				1890	230	*
	先頭管C1種70						*
	先頭管C2種50						*
	短管D1種50				940	114	*
	短管D1種70						*
	短管D2種50						*
250	短管A1種50	342	342	55	990	131	*
	短管A1種70						*
	短管A2種50						*
	短管B1種50					129	*
	短管B1種70						*
	短管B2種50						*
	先頭管C1種50				1890	253	*
	先頭管C1種70						*
	先頭管C2種50						*
	短管D1種50				940	125	*
	短管D1種70						*
	短管D2種50						*
300	短管A1種50	396	396	57	990	159	*
	短管A1種70						*
	短管A2種50						*
	短管B1種50					156	*
	短管B1種70						*
	短管B2種50						*
	先頭管C1種50				1890	307	*
	先頭管C1種70						*
	先頭管C2種50						*
	短管D1種50				940	152	*
	短管D1種70						*
	短管D2種50						*
350	短管A1種50	452	452	60	1200	232	*
	短管A1種70						*
	短管A2種50						*
	短管B1種50					230	*
	短管B1種70						*
	短管B2種50						*
	先頭管C1種50				2320	452	*
	先頭管C1種70						*
	先頭管C2種50						*
	短管D1種50				1150	224	*
	短管D1種70						*
	短管D2種50						*
400	短管A1種50	508	508	63	1200	276	
	短管A1種70						
	短管A2種50						
	短管B1種50					272	
	短管B1種70						
	短管B2種50						
	先頭管C1種50				2320	536	
	先頭管C1種70						
	先頭管C2種50						
	短管D1種50				1150	265	
	短管D1種70						
	短管D2種50						

＊マークの製品は「提案製品」です。

ヒューム管　NS 小口径　短管、先頭管の形状および寸法表

単位：mm

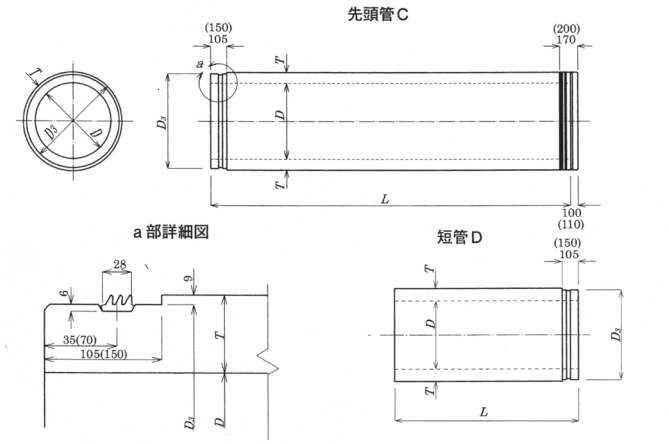

※（　）内は、呼び径 600,700

呼び径	種類	D_2	D_3	厚さ T	有効長 L	参考質量 (kg)
450	短管A1種50	566	566	67	1200	327
	短管A1種70					
	短管A2種50					
	短管B1種50					324
	短管B1種70					
	短管B2種50					
	先頭管C1種50				2320	637
	先頭管C1種70					
	先頭管C2種50					
	短管D1種50				1150	315
	短管D1種70					
	短管D2種50					
500	短管A1種50	622	622	70	1200	376
	短管A1種70					
	短管A2種50					
	短管B1種50					373
	短管B1種70					
	短管B2種50					
	先頭管C1種50				2320	733
	先頭管C1種70					
	先頭管C2種50					
	短管D1種50				1150	363
	短管D1種70					
	短管D2種50					
600	短管A1種50	736	742	80	1200	517
	短管A1種70					
	短管A2種50					
	短管B1種50					510
	短管B1種70					
	短管B2種50					
	先頭管C1種50				2310	1020
	先頭管C1種70					
	先頭管C2種50					
	短管D1種50				1150	507
	短管D1種70					
	短管D2種50					
700	短管A1種50	856	862	90	1200	673
	短管A1種70					
	短管A2種50					
	短管B1種50					665
	短管B1種70					
	短管B2種50					
	先頭管C1種50				2310	1320
	先頭管C1種70					
	先頭管C2種50					
	短管D1種50				1150	657
	短管D1種70					
	短管D2種50					

ヒューム管

ヒューム管　集水管の形状および寸法表

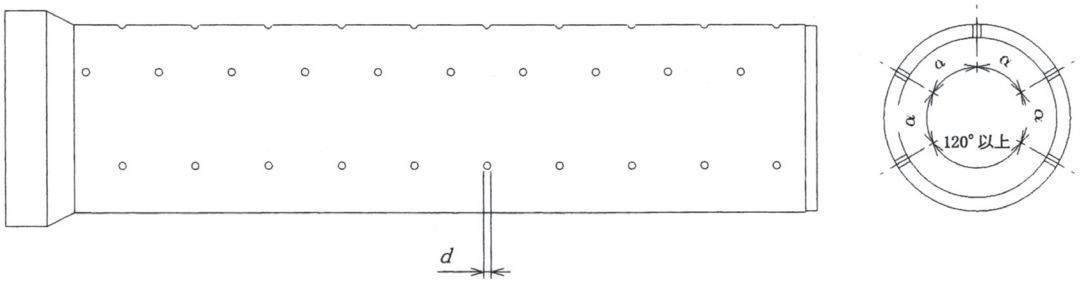

呼び径 d	総孔数	列数	1列の数	α（度）	外周面積 (cm2)	総集水面積 (cm2)	穿孔率 (%)	
400	40	5	8	60	35880	241	0.55	＊
450	45	5	9	60	40150	271	0.55	＊
500	50	5	10	60	44580	300	0.55	＊
600	60	6	10	48	53440	360	0.55	＊
700	70	7	10	40	62290	420	0.55	＊
800	80	8	10	34	71150	480	0.55	＊
900	88	8	11	34	80160	531	0.54	＊
1000	99	9	11	30	88860	596	0.55	＊

＊マークの製品は「提案製品」です。

ヒューム管の歩掛表

国土交通省土木工事積算基準　排水構造物工に準拠

ヒューム管、B 形管（ソケット管）据付歩掛　（10m 当り）

管径 (mm) / 名称	単位	150	200 250 300 350	400 450 400 600	700 850 900 1,000	1,100 1,200 1,350
世話役	人	0.3	0.2	0.4	0.6	0.7
特殊作業員	〃	0.3	0.1	0.2	0.2	0.3
普通作業員	〃	0.7	0.4	0.7	1.0	1.4
バックホウ運転 クレーン機能付　山積 0.45m³	h	－	2.4	3.1	3.8	－
ラフテレーンクレーン賃料 25t 吊	日	－	－	－	－	0.5
諸雑費率	%	31				

（注）諸雑費は、目地モルタル、ヒューム管損失分の費用、カッタブレードの損耗費、レバーブロック損料、コンクリートカッタ運転経費等の費用であり、労務費、賃料、機械損料及び運転経費の合計に上表の率を乗じた金額を上限として計上する。

ヒューム管用巻きコンクリート施工歩掛　（10m³ 当り）

管径 (mm) / 名称		単位	150	200 250 300 350	400 450 400 600	700 850 900 1,000	1,100 1,200 1,350
世話役		人	3.0	2.6	2.1	1.7	1.6
特殊作業員		〃	1.0	1.0	1.0	1.0	1.0
普通作業員		〃	9.9	8.8	7.3	5.9	5.6
型枠工		〃	8.0	6.7	4.8	3.5	2.8
コンクリート		m³	10.6				
基礎砕石費率	90° 巻き	%	40	36	27	24	22
	180° 巻き	〃	27	24	19	16	15
	360° 巻き	〃	13	13	10	9	－
諸雑費率		〃	12				

（注）1．基礎砕石費及び諸雑費は、労務費の合計に上表の率を乗じた金額を上限として計上する。
2．基礎砕石の敷均し厚は、20cm 以下を標準としており、これにより難い場合は別途考慮する。

ヒューム管　許容土被り表

●管種選定表の作成条件（矢板引き抜きを行う場合）

管種		：	下水道用鉄筋コンクリート管　B形管，NC形管
土圧計算公式		：	下水道協会式
埋戻し土の内部摩擦角	Φ	：	30（°）
埋戻し土の単位体積重量	γ	：	18（kN/㎥）
基礎地盤の変形係数	Eg	：	9800(kN/㎡)
埋戻し土の変形係数	Eo	：	9800(kN/㎡)
基礎の条件		：	砂または土，コンクリート
矢板の根入れ長	Lo	：	5.0m
活荷重		：	T荷重（T-25後輪 100kN）
安全率		：	1.25
土被り検討範囲		：	0.5～7.0m

外圧管１種　B形、NC形　下水道協会式（矢板引き抜きを行う場合）

許容土かぶり													
基　礎		砂または土						コンクリート					
基礎必要角度（2θ）		90°		180°		360°（砂で巻きたてる）		90°		120°		180°	
設計支承角		60°		90°		120°							
限　界		下限	上限	下限	上限	下限	上限	下限	上限	下限	上限	下限	上限
形　状	呼び径	(m)	(m)	(m)	(m)	(m)	(m)	(m)	(m)	(m)	(m)	(m)	(m)
B形	150	0.5	1.8	0.5	2.3	0.5	2.7	0.5	1.7	0.5	2.1	0.5	2.2
	200	0.6	1.3	0.5	1.9	0.5	2.2	0.5	1.4	0.5	1.9	0.5	2.0
	250	-	-	0.6	1.4	0.5	1.9	0.6	1.0	0.5	1.6	0.5	1.7
	300	-	-	0.7	1.2	0.5	1.7	-	-	0.5	1.5	0.5	1.7
	350	-	-	0.8	1.2	0.6	1.7	-	-	0.5	1.4	0.5	1.7
	400	-	-	0.9	1.1	0.6	1.7	-	-	0.5	1.4	0.5	1.8
	450	-	-	-	-	0.6	1.7	-	-	0.5	1.5	0.5	1.8
	500	-	-	-	-	0.6	1.7	-	-	0.5	1.6	0.5	1.9
	600	-	-	-	-	0.7	1.7	-	-	0.6	1.7	0.5	2.0
	700	-	-	-	-	0.7	1.6	-	-	0.6	1.7	0.5	1.9
	800	-	-	-	-	0.8	1.6	-	-	0.6	1.7	0.5	1.9
	900	-	-	-	-	0.8	1.5	-	-	0.6	1.7	0.5	1.9
	1000	-	-	-	-	0.9	1.5	-	-	0.7	1.7	0.5	2.0
	1100	-	-	-	-	1.0	1.2	-	-	0.7	1.6	0.6	1.9
	1200	-	-	-	-	-	-	-	-	0.8	1.5	0.6	1.8
	1350	-	-	-	-	-	-	-	-	0.9	1.3	0.7	1.7
NC形	1500	-	-	-	-	-	-	-	-	0.8	1.5	0.7	1.8
	1650	-	-	-	-	-	-	-	-	0.9	1.5	0.7	1.8
	1800	-	-	-	-	-	-	-	-	0.9	1.5	0.7	1.8
	2000	-	-	-	-	-	-	-	-	0.9	1.4	0.7	1.8
	2200	-	-	-	-	-	-	-	-	1.0	1.4	0.7	1.8
	2400	-	-	-	-	-	-	-	-	0.9	1.4	0.7	1.8
	2600	-	-	-	-	-	-	-	-	0.9	1.5	0.7	1.8
	2800	-	-	-	-	-	-	-	-	0.9	1.5	0.7	1.9
	3000	-	-	-	-	-	-	-	-	0.9	1.6	0.7	1.9

※１：土被りが、0.5m 未満及び 7.0m以上となる場合は、別途検討が必要です。

※２：砂または土基礎の場合、基礎の必要角度と設計支承角は異なります。（P86 参照）

ヒューム管　許容土被り表

●管種選定表の作成条件（矢板引き抜きを行う場合）

管種		：	下水道用鉄筋コンクリート管　B形管，N C形管
土圧計算公式		：	下水道協会式
埋戻し土の内部摩擦角	Φ	：	30（°）
埋戻し土の単位体積重量	γ	：	18（kN/㎥）
基礎地盤の変形係数	Eg	：	9800(kN/㎡)
埋戻し土の変形係数	Eo	：	9800(kN/㎡)
基礎の条件		：	砂または土，コンクリート
矢板の根入れ長	Lo	：	5.0m
活荷重		：	T 荷重（T-25 後輪 100kN）
安全率		：	1.25
土被り検討範囲		：	0.5～7.0m

外圧管 2 種　B 形、NC 形　下水道協会式（矢板引き抜きを行う場合）

許容土かぶり													
基　礎		砂または土						コンクリート					
基礎必要角度（2θ）		90°		180°		360°（砂で巻きたてる）		90°		120°		180°	
設計支承角		60°		90°		120°							
限　界		下限	上限	下限	上限	下限	上限	下限	上限	下限	上限	下限	上限
形　状	呼び径	(m)	(m)	(m)	(m)	(m)	(m)	(m)	(m)	(m)	(m)	(m)	(m)
B形	150	0.5	2.9	0.5	3.4	0.5	3.9	0.5	2.6	0.5	3.2	0.5	3.2
	200	0.5	2.4	0.5	2.9	0.5	3.4	0.5	2.2	0.5	2.8	0.5	2.9
	250	0.5	2.0	0.5	2.5	0.5	3.0	0.5	1.9	0.5	2.5	0.5	2.6
	300	0.5	1.9	0.5	2.5	0.5	2.9	0.5	1.9	0.5	2.5	0.5	2.7
	350	0.5	1.8	0.5	2.4	0.5	2.9	0.5	1.9	0.5	2.3	0.5	2.7
	400	0.5	2.0	0.5	2.6	0.5	3.1	0.5	2.2	0.5	2.6	0.5	3.0
	450	0.5	2.1	0.5	2.7	0.5	3.2	0.5	2.3	0.5	2.8	0.5	3.2
	500	0.5	2.3	0.5	2.9	0.5	3.5	0.5	2.6	0.5	3.1	0.5	3.5
	600	0.5	2.3	0.5	3.0	0.5	3.6	0.5	2.8	0.5	3.4	0.5	3.8
	700	0.5	2.3	0.5	3.0	0.5	3.6	0.5	2.8	0.5	3.5	0.5	3.7
	800	0.6	2.2	0.5	2.9	0.5	3.5	0.5	2.9	0.5	3.4	0.5	3.7
	900	0.6	2.2	0.5	2.9	0.5	3.4	0.5	2.9	0.5	3.5	0.5	3.7
	1000	0.6	2.2	0.5	2.9	0.5	3.5	0.5	2.9	0.5	3.5	0.5	3.8
	1100	0.6	2.1	0.5	2.8	0.5	3.3	0.5	2.8	0.5	3.4	0.5	3.6
	1200	0.7	1.9	0.5	2.7	0.5	3.2	0.5	2.7	0.5	3.3	0.5	3.5
	1350	0.8	1.8	0.5	2.5	0.5	3.1	0.5	2.6	0.5	3.2	0.5	3.5
N C形	1500	0.8	1.7	0.6	2.5	0.5	3.0	0.5	2.5	0.5	3.3	0.5	3.4
	1650	0.9	1.6	0.6	2.4	0.5	3.0	0.5	2.5	0.5	3.2	0.5	3.4
	1800	0.9	1.5	0.6	2.4	0.5	2.9	0.6	2.5	0.5	3.2	0.5	3.4
	2000	1.1	1.3	0.6	2.2	0.5	2.8	0.6	2.3	0.5	3.1	0.5	3.3
	2200	1.1	1.3	0.6	2.3	0.5	2.9	0.6	2.4	0.5	3.1	0.5	3.3
	2400	-	-	0.7	2.3	0.5	2.8	0.6	2.3	0.5	3.1	0.5	3.3
	2600	-	-	0.7	2.2	0.5	2.8	0.6	2.3	0.5	3.1	0.5	3.3
	2800	-	-	0.7	2.2	0.5	2.8	0.6	2.4	0.5	3.1	0.5	3.3
	3000	-	-	0.7	2.2	0.5	2.8	0.6	2.4	0.5	3.1	0.5	3.3

※１：土被りが、0.5m 未満及び 7.0m以上となる場合は、別途検討が必要です。

※２：砂または土基礎の場合、基礎の必要角度と設計支承角は異なります。（P86 参照）

ヒューム管　許容土被り表

●管種選定表の作成条件（矢板引き抜きを行わない場合）

管種		：	下水道用鉄筋コンクリート管　B形管，NC形管
土圧計算公式		：	下水道協会式
埋戻し土の内部摩擦角	Φ	：	30（°）
埋戻し土の単位体積重量	γ	：	18（kN/㎥）
基礎地盤の変形係数	Eg	：	9800(kN/㎡)
埋戻し土の変形係数	Eo	：	9800(kN/㎡)
基礎の条件		：	砂または土，コンクリート
矢板種類		：	素堀りまたは木矢板
活荷重		：	T荷重（T-25後輪100kN）
安全率		：	1.25
土被り検討範囲		：	0.5～7.0m

外圧管１種　B形、NC形　下水道協会式（矢板引き抜きを行わない場合）

許容土かぶり													
基　礎		砂または土						コンクリート					
基礎必要角度（2θ）		90°		180°		360°（砂で巻きたてる）		90°		120°		180°	
設計支承角		60°		90°		120°							
限　界		下限	上限	下限	上限	下限	上限	下限	上限	下限	上限	下限	上限
形　状	呼び径	(m)	(m)	(m)	(m)	(m)	(m)	(m)	(m)	(m)	(m)	(m)	(m)
B形	150	0.5	7.0	0.5	7.0	0.5	7.0	0.5	7.0	0.5	7.0	0.5	7.0
	200	0.5	7.0	0.5	7.0	0.5	7.0	0.5	7.0	0.5	7.0	0.5	7.0
	250	0.7	7.0	0.5	7.0	0.5	7.0	0.5	5.9	0.5	7.0	0.5	7.0
	300	0.8	7.0	0.6	7.0	0.5	7.0	0.6	4.5	0.5	7.0	0.5	6.4
	350	0.8	7.0	0.6	7.0	0.5	7.0	0.6	4.5	0.5	5.8	0.5	6.5
	400	0.9	6.9	0.6	7.0	0.5	7.0	0.6	4.0	0.5	5.6	0.5	6.3
	450	0.9	5.7	0.7	7.0	0.5	7.0	0.6	4.1	0.5	5.6	0.5	6.5
	500	1.0	5.0	0.7	7.0	0.5	7.0	0.7	4.1	0.5	5.8	0.5	6.6
	600	1.0	3.3	0.7	6.4	0.6	7.0	0.7	4.1	0.5	5.9	0.5	6.8
	700	1.2	2.8	0.8	5.2	0.6	7.0	0.7	3.7	0.5	5.3	0.5	5.0
	800	1.4	2.2	0.8	4.2	0.6	6.5	0.8	3.6	0.5	4.8	0.5	4.7
	900	-	-	0.9	3.7	0.7	5.5	0.8	3.5	0.6	4.7	0.5	4.4
	1000	-	-	0.9	3.5	0.7	5.1	0.8	3.1	0.6	4.3	0.5	4.4
	1100	-	-	1.0	2.9	0.7	4.2	0.9	2.8	0.6	3.8	0.5	3.9
	1200	-	-	1.0	2.6	0.8	3.8	1.0	2.5	0.6	3.5	0.6	3.7
	1350	-	-	1.2	2.2	0.8	3.3	1.2	2.1	0.7	3.3	0.6	3.5
NC形	1500	-	-	1.2	2.1	0.8	3.2	1.1	2.2	0.7	3.4	0.6	3.5
	1650	-	-	1.3	1.9	0.9	3.1	1.2	2.0	0.7	3.3	0.6	3.4
	1800	-	-	1.4	1.8	0.9	3.0	1.2	1.9	0.7	3.2	0.6	3.4
	2000	-	-	-	-	0.9	2.8	1.3	1.7	0.7	3.1	0.6	3.2
	2200	-	-	-	-	0.9	2.8	1.4	1.7	0.7	2.9	0.6	3.2
	2400	-	-	-	-	0.9	2.3	1.5	1.6	0.7	3.0	0.6	3.1
	2600	-	-	-	-	0.9	2.3	1.5	1.6	0.7	3.0	0.6	3.1
	2800	-	-	-	-	0.9	2.3	1.4	1.8	0.7	2.9	0.6	3.2
	3000	-	-	-	-	0.9	2.3	1.3	1.8	0.7	3.0	0.6	3.2

※１：土被りが、0.5m未満及び7.0m以上となる場合は、別途検討が必要です。
※２：砂または土基礎の場合、基礎の必要角度と設計支承角は異なります。（P86参照）

ヒューム管　許容土被り表

●管種選定表の作成条件（矢板引き抜きを行わない場合）

管種		：	下水道用鉄筋コンクリート管　B形管，N C形管
土圧計算公式		：	下水道協会式
埋戻し土の内部摩擦角	Φ	：	30（°）
埋戻し土の単位体積重量	γ	：	18（kN/㎥）
基礎地盤の変形係数	Eg	：	9800(kN/㎡)
埋戻し土の変形係数	Eo	：	9800(kN/㎡)
基礎の条件		：	砂または土，コンクリート
矢板種類		：	素堀りまたは木矢板
活荷重		：	T 荷重（T-25 後輪 100kN）
安全率		：	1.25
土被り検討範囲		：	0.5～7.0m

外圧管 2 種　B 形、NC 形　下水道協会式（矢板引き抜きを行わない場合）

許容土かぶり													
基　礎		砂または土						コンクリート					
基礎必要角度（2θ）		90°		180°		360°（砂で巻きたてる）		90°		120°		180°	
設計支承角		60°		90°		120°							
限　界		下限	上限	下限	上限	下限	上限	下限	上限	下限	上限	下限	上限
形　状	呼び径	(m)	(m)	(m)	(m)	(m)	(m)	(m)	(m)	(m)	(m)	(m)	(m)
B形	150	0.5	7.0	0.5	7.0	0.5	7.0	0.5	7.0	0.5	7.0	0.5	7.0
	200	0.5	7.0	0.5	7.0	0.5	7.0	0.5	7.0	0.5	7.0	0.5	7.0
	250	0.5	7.0	0.5	7.0	0.5	7.0	0.5	7.0	0.5	7.0	0.5	7.0
	300	0.5	7.0	0.5	7.0	0.5	7.0	0.5	7.0	0.5	7.0	0.5	7.0
	350	0.5	7.0	0.5	7.0	0.5	7.0	0.5	7.0	0.5	7.0	0.5	7.0
	400	0.5	7.0	0.5	7.0	0.5	7.0	0.5	7.0	0.5	7.0	0.5	7.0
	450	0.5	7.0	0.5	7.0	0.5	7.0	0.5	7.0	0.5	7.0	0.5	7.0
	500	0.5	7.0	0.5	7.0	0.5	7.0	0.5	7.0	0.5	7.0	0.5	7.0
	600	0.5	7.0	0.5	7.0	0.5	7.0	0.5	7.0	0.5	7.0	0.5	7.0
	700	0.5	7.0	0.5	7.0	0.5	7.0	0.5	7.0	0.5	7.0	0.5	7.0
	800	0.5	7.0	0.5	7.0	0.5	7.0	0.5	7.0	0.5	7.0	0.5	7.0
	900	0.5	7.0	0.5	7.0	0.5	7.0	0.5	7.0	0.5	7.0	0.5	7.0
	1000	0.5	7.0	0.5	7.0	0.5	7.0	0.5	7.0	0.5	7.0	0.5	7.0
	1100	0.6	6.1	0.5	7.0	0.5	7.0	0.5	7.0	0.5	7.0	0.5	7.0
	1200	0.6	5.3	0.5	7.0	0.5	7.0	0.5	7.0	0.5	7.0	0.5	7.0
	1350	0.7	4.6	0.5	6.8	0.5	7.0	0.5	6.3	0.5	7.0	0.5	7.0
N C形	1500	0.7	4.1	0.5	5.8	0.5	7.0	0.5	5.6	0.5	7.0	0.5	7.0
	1650	0.7	3.8	0.5	5.4	0.5	7.0	0.5	5.3	0.5	7.0	0.5	6.6
	1800	0.7	3.6	0.5	5.1	0.5	6.5	0.5	5.0	0.5	6.5	0.5	6.6
	2000	0.8	3.3	0.6	4.6	0.5	5.9	0.5	4.6	0.5	6.1	0.5	6.1
	2200	0.8	3.3	0.6	4.6	0.5	5.9	0.6	4.7	0.5	5.7	0.5	5.9
	2400	0.8	3.1	0.6	4.4	0.5	5.5	0.6	4.4	0.5	5.6	0.5	5.6
	2600	0.8	3.0	0.6	4.2	0.5	5.4	0.6	4.3	0.5	5.5	0.5	5.6
	2800	0.9	2.9	0.6	4.2	0.5	5.3	0.6	4.3	0.5	5.3	0.5	5.4
	3000	0.9	2.9	0.6	4.1	0.5	5.1	0.6	4.2	0.5	5.2	0.5	5.4

※１：土被りが、0.5m 未満及び 7.0m以上となる場合は、別途検討が必要です。

※２：砂または土基礎の場合、基礎の必要角度と設計支承角は異なります。（P86 参照）

ヒューム管　許容土被り表

基礎の必要角度と設計支承角

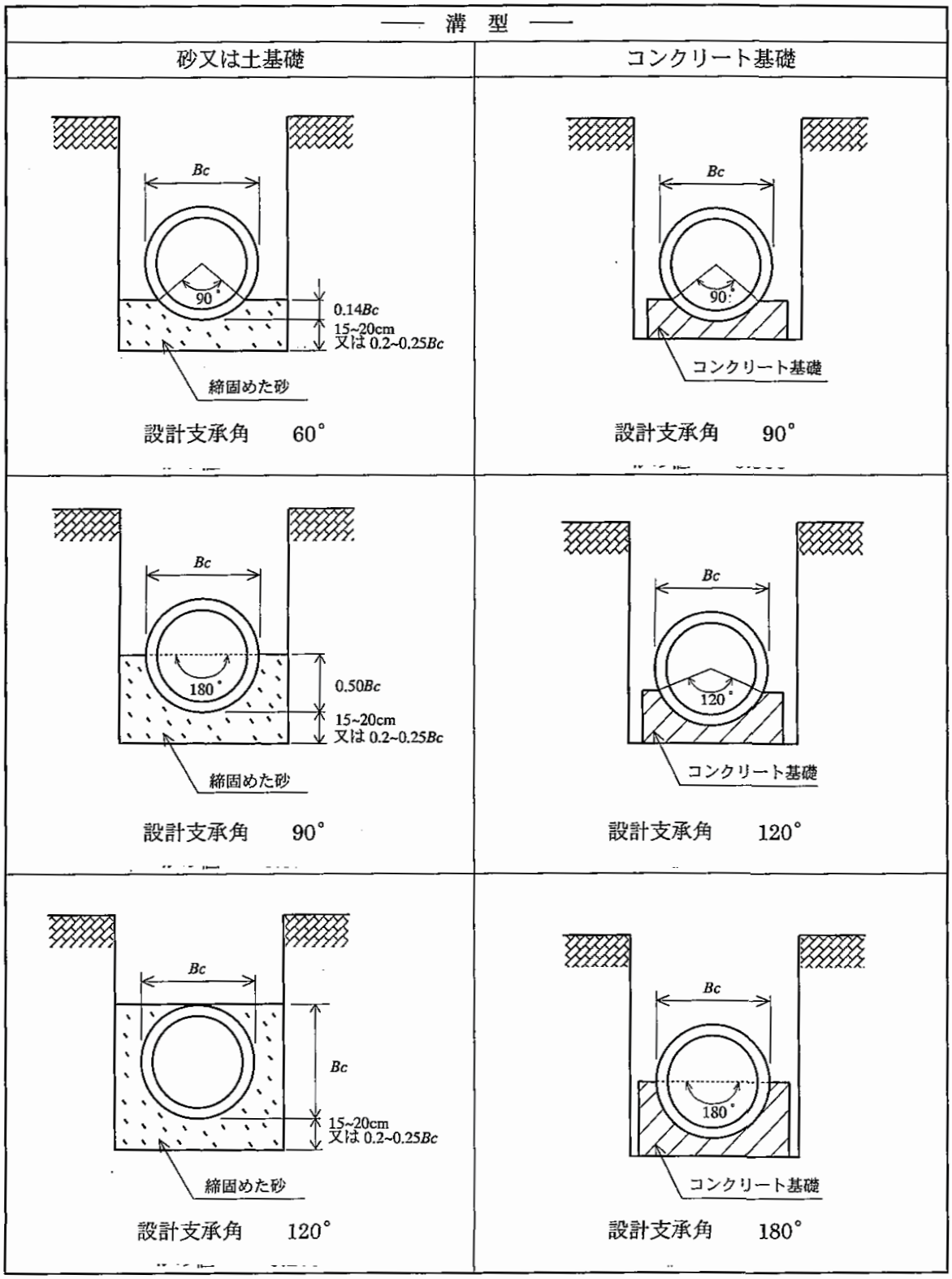

ヒューム管　掘削溝幅とコンクリート基礎の寸法表

砂基礎

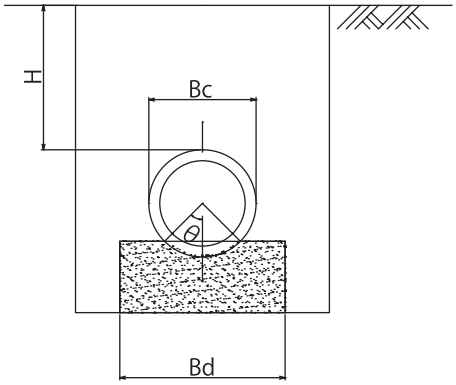

コンクリート基礎

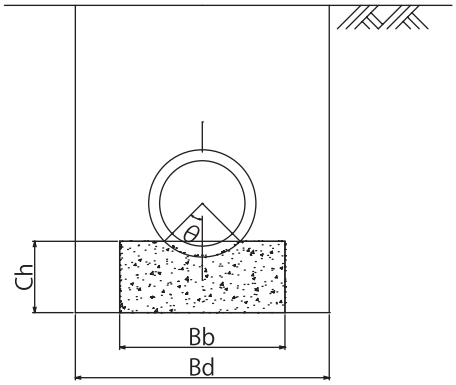

単位：mm

呼び径	管の外径(Bc)		砂基礎 掘削溝幅(Bd)		コンクリート基礎 基礎寸法						掘削溝幅(Bd)					
					2θ=90°		2θ=120°		2θ=180°		2θ=90°		2θ=120°		2θ=180°	
	B	NC	I	II	Bb	Ch	Bb	Ch	Bb	Ch	I	II	I	II	I	II
150	202		750	950	350	130	400	160	450	210	950	1150	1000	1200	1150	1350
200	254		800	1000	400	140	450	170	500	230	1000	1200	1050	1250	1200	1400
250	306		850	1050	450	150	500	180	550	260	1050	1250	1100	1300	1250	1450
300	360		900	1100	500	160	550	190	600	280	1100	1300	1150	1350	1300	1500
350	414		950	1150	550	170	600	210	650	310	1150	1350	1300	1500	1350	1550
400	470		1050	1250	550	220	650	270	700	390	1250	1450	1350	1550	1400	1600
450	526		1100	1300	600	230	700	290	750	420	1300	1500	1400	1600	1450	1650
500	584		1150	1350	650	240	750	300	800	450	1350	1550	1450	1650	1500	1700
600	700		1350	1550	750	260	850	330	900	500	1450	1650	1550	1750	1600	1800
700	816		1450	1650	850	320	950	410	1050	610	1550	1750	1650	1850	1850	2050
800	932		1600	1800	950	340	1100	440	1200	670	1650	1850	1800	2000	2000	2200
900	1050		1750	1950	1050	360	1200	470	1350	730	1750	1950	1900	2100	2150	2350
1000	1164		1850	2050	1200	380	1350	500	1450	790	1900	2100	2050	2250	2250	2450
1100	1276		2050	2250	1300	440	1450	570	1600	890	2050	2250	2250	2450	2500	2700
1200	1390		2200	2400	1400	460	1600	600	1750	950	2200	2400	2400	2600	2650	2850
1350	1556		2350	2550	1600	480	1750	640	1900	1030	2350	2550	2550	2750	2800	3000
1500	1724	1780	2650	2850	1750	510	1950	690	2100	1120	2650	2850	2750	2950	3100	3300
1650	1890	1950	2850	3050	1900	580	2150	780	2350	1250	2850	3050	2950	3150	3350	3550
1800	2054	2120	3050	3250	2100	610	2300	820	2500	1330	3050	3250	3200	3400	3500	3700
2000	2290	2350	3350	3600	2300	640	2550	880	2800	1450	3350	3600	3450	3700	3800	4050
2200	2520	2580	3450	3700	2550	670	2850	930	3100	1560	3450	3700	3750	4000	4100	4350
2400	2750	2810	3700	3950	2750	760	3050	1040	3350	1730	3700	3950	3950	4200	4350	4600
2600	2980	3040	3900	4200	3000	790	3300	1100	3600	1840	3950	4200	4200	4450	4600	4850
2800	3210	3270	4150	4400	3200	830	3550	1160	3900	1960	4150	4400	4550	4800	4900	5150
3000	3440	3500	4400	4650	3450	860	3800	1210	4150	2070	4400	4650	4800	5050	5150	5400

注)　Ⅰは矢板引抜きを行わない場合、Ⅱは矢板引抜きを行う場合を示す。